ДЛЯ РАЗМЕЩЕНИЯ В РАБОЧЕЙ ЗОНЕ

ЦИФРОВОЙ СКАНЕР DS8178

http://www.zebra.com/DS8178

Цифровой сканер

Краткое руководство по эксплуатации

ФУНКЦИИ ЦИФРОВОГО СКАНЕРА

Примечание. На рисунке изображен цифровой сканер стандартной дальности.

1 **Окно сканирования**
2 **Индикатор аккумулятора**
3 **Светодиод сканера**
4 **Динамик**
5 **Кнопка включения сканирования**

Более подробную информацию см. в справочном руководстве изделия

УСТАНОВКА В БАЗОВУЮ СТАНЦИЮ

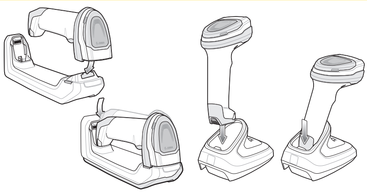

УСТАНОВКА И УДАЛЕНИЕ АККУМУЛЯТОРА

Примечание. Рекомендуется полностью зарядить аккумулятор перед использованием.

ПОДКЛЮЧЕНИЕ КАБЕЛЕЙ К БАЗОВОЙ СТАНЦИИ

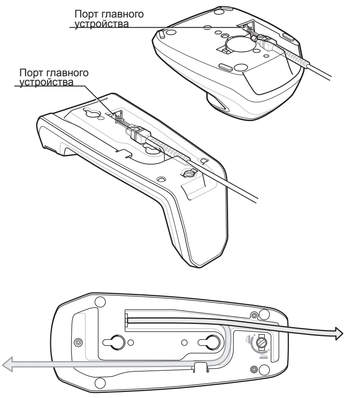

ШТРИХКОДЫ НАСТРОЕК ПО УМОЛЧАНИЮ/КЛАВИШИ ENTER

ВОССТАНОВЛЕНИЕ ЗАВОДСКИХ НАСТРОЕК

ДОБАВЛЕНИЕ КОДА КЛАВИШИ ENTER (возврат каретки/перевод строки)

Для добавления кода клавиши Enter после отсканированных данных отсканируйте штрихкод, представленный ниже.

ДОБАВЛЕНИЕ КОДА КЛАВИШИ ENTER (ВОЗВРАТ КАРЕТКИ/ПЕРЕВОД СТРОКИ)

НОЧНОЙ РЕЖИМ С ВИБРОСИГНАЛОМ

Примечание. Только для конфигураций для учреждений здравоохранения.

ВКЛЮЧИТЬ ПЕРЕКЛЮЧАТЕЛЬ НОЧНОГО РЕЖИМА

ОТКЛЮЧИТЬ ПЕРЕКЛЮЧАТЕЛЬ НОЧНОГО РЕЖИМА

ПЕРЕКЛЮЧЕНИЕ НОЧНОГО РЕЖИМА

ШТРИХКОД КЛАВИШИ TAB

ДОБАВЛЕНИЕ КОДА КЛАВИШИ TAB

Для добавления кода клавиши Tab после отсканированных данных отсканируйте штрихкод, представленный ниже.

ДОБАВЛЕНИЕ КОДА КЛАВИШИ TAB

ШТРИХКОД ПРИОРИТЕТА КЛАВИШИ CAPS LOCK

USB — ПРИОРИТЕТ КЛАВИШИ CAPS LOCK (ВКЛЮЧИТЬ)

*USB — БЕЗ ПРИОРИТЕТА КЛАВИШИ CAPS LOCK USB (ОТКЛЮЧИТЬ)

ШАГ 1 — ПОДСОЕДИНЕНИЕ ИНТЕРФЕЙСНОГО КАБЕЛЯ

USB

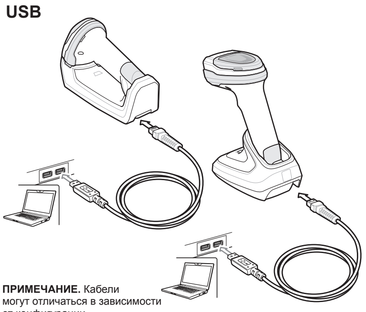

ПРИМЕЧАНИЕ. Кабели могут отличаться в зависимости от конфигурации

ШАГ 2 — НАСТРОЙКА ИНТЕРФЕЙСА (отсканируйте штрихкоды главного устройства)

USB

Отсканируйте *ОДИН* из штрихкодов, представленных ниже

Кабель интерфейса автоматически определяет тип серверного интерфейса и использует настройку по умолчанию. Если настройка по умолчанию (*) не соответствует вашим требованиям, отсканируйте другой штрихкод главного устройства, приведенный ниже.

*КЛАВИАТУРА USB (HID)

РУЧНОЕ USB-УСТРОЙСТВО IBM

IBM OPOS (РУЧНОЕ USB-УСТРОЙСТВО IBM С ПОЛНЫМ ОТКЛЮЧЕНИЕМ СКАНИРОВАНИЯ)

SNAPI С ПЕРЕДАЧЕЙ ИЗОБРАЖЕНИЯ

RS-232

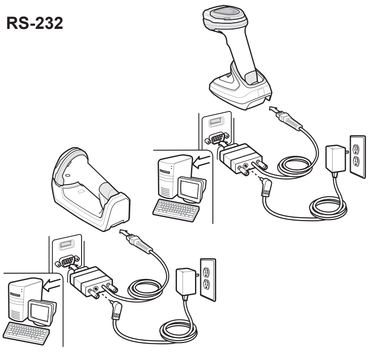

RS-232

Отсканируйте *ОДИН* из штрихкодов, представленных ниже

Кабель интерфейса автоматически определяет тип серверного интерфейса и использует настройку по умолчанию. Если настройка по умолчанию (*) не соответствует вашим требованиям, отсканируйте другой штрихкод главного устройства, приведенный ниже.

*СТАНДАРТНЫЙ RS-232

NIXDORF RS-232, РЕЖИМ B

ICL RS-232

FUJITSU RS-232

NIXDORF RS-232, РЕЖИМ A

OPOS/JPOS

KEYBOARD WEDGE

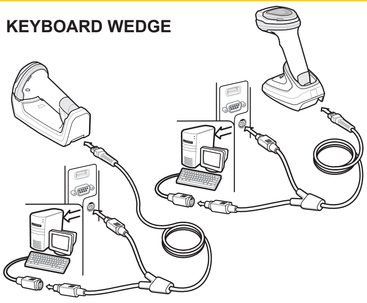

Keyboard Wedge

Отсканируйте штрихкод, представленный ниже

Примечание. Кабель автоопределения сервера позволяет автоматически определить тип серверного интерфейса и использовать настройки по умолчанию. Если настройка по умолчанию (*) не соответствует вашим требованиям, отсканируйте штрихкод СОВМЕСТИМО С IBM PC/AT И IBM PC, приведенный ниже.

*IBM AT NOTEBOOK

СОВМЕСТИМО С IBM PC/AT и IBM PC

IBM 46XX

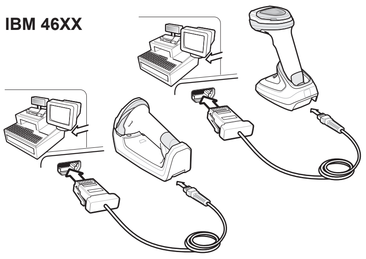

IBM 46XX

Отсканируйте *ОДИН* из штрихкодов, представленных ниже

Примечание. Кабель автоопределения сервера позволяет автоматически определить тип серверного интерфейса, но по умолчанию настройки не заданы. Отсканируйте один из штрихкодов ниже, чтобы выбрать соответствующий порт.

ЭМУЛЯЦИЯ СКАНЕРА (НЕ IBM, ПОРТ 5B)

ЭМУЛЯЦИЯ НАСТОЛЬНОГО СКАНЕРА (ПОРТ 17)

ЭМУЛЯЦИЯ РУЧНОГО СКАНЕРА (ПОРТ 9B)

123Scan²

О ПРОГРАММЕ 123Scan²

123Scan² — простая в использовании программная утилита для ПК, которая позволяет быстро и легко настроить сканер в соответствии с требованиями заказчика с помощью штрихкода или USB-кабеля. Для получения дополнительной информации посетите веб-сайт http://www.zebra.com/123Scan2.

ФУНКЦИИ УТИЛИТЫ

- Конфигурация устройства
  - Электронное программирование (USB-кабель)
  - Штрихкоды программирования
- Просмотр данных (отображение отсканированных данных штрихкода)
- Доступ к учетной информации об устройстве
- Обновление микропрограммы и просмотр примечаний к версии
- Дистанционное управление (формирование пакета SMS)

ЦИФРОВОЙ СКАНЕР DS8178

ДЛЯ РАЗМЕЩЕНИЯ В РАБОЧЕЙ ЗОНЕ

Наведение

012345 012345

РЕКОМЕНДАЦИИ ПО ПРИМЕНЕНИЮ — ОПТИМАЛЬНОЕ ПОЛОЖЕНИЕ

Избегайте сильных изгибов запястья

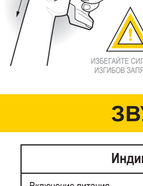

Не работайте в наклонном положении

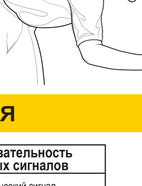

Не вытягивайте руку

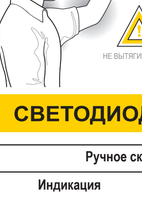

Рекомендации по безопасности жизнедеятельности

Рекомендации по эргономике

Внимание! В целях предотвращения и минимизации риска повреждений и травм вследствие использования оборудования следуйте рекомендациям, приведенным ниже. Во избежание производственных травм обратитесь к руководителю службы техники безопасности вашего предприятия и убедитесь в том, что вы соблюдаете соответствующие правила техники безопасности.

- Сократите или полностью исключите повторяющиеся движения.
- Сохраняйте естественное положение тела.
- Сократите или полностью исключите применение излишних физических усилий.
- Обеспечьте удобный доступ к часто используемым предметам.
- Выполняйте рабочие задания на соответствующей высоте.
- Сократите или полностью исключите вибрацию.
- Сократите или полностью исключите механическое давление.
- Обеспечьте возможность регулирования рабочего места.
- Обеспечьте наличие достаточного свободного пространства для работы.
- Обеспечьте надлежащие рабочие условия.
- Оптимизируйте производственные операции.

ЗВУКОВАЯ ИНДИКАЦИЯ

Индикация	Последовательность звуковых сигналов
Включение питания	Низкий/средний/высокий сигнал
Штрихкод декодирован	Средний сигнал
Ошибка передачи, данные проигнорированы	4 долгих низких сигнала
Параметры успешно установлены	Высокий/низкий/высокий/низкий сигнал
Выполнена правильная последовательность программирования	Высокий/низкий сигнал
Выполнена неправильная последовательность программирования или отсканирован штрихкод **отмены**	Долгий низкий/долгий высокий сигнал
Низкий заряд батареи (при отпускании пусковой кнопки)	4 коротких высоких звуковых сигнала

Индикация состояния аккумулятора	
Состояние светодиодного индикатора аккумулятора	51–100% (зеленый), 21–50% (желтый), 0–20% (красный)
Окончание срока службы аккумулятора	51–100% (попеременно мигает зеленым/красным) 21–50% (попеременно мигает желтым/красным) 0–20% (мигает красным)
Состояние пейджинга	Синий (быстро, быстро-медленно)

СВЕТОДИОДНАЯ ИНДИКАЦИЯ

Ручное сканирование	
Индикация	**Светодиодный индикатор**
Цифровой сканер включен и готов к работе, или отсутствует питание сканера	Не горит
Штрихкод успешно декодирован	Мигает зеленым
Ошибка при передаче	Красный
Стационарное (презентационное) сканирование	
На сканер не подается питание	Не горит
Цифровой сканер готов к сканированию	Зеленый
Штрихкод успешно декодирован	Кратковременное выключение
Ошибка при передаче	Красный

Контактная информация: _____

ПОИСК И УСТРАНЕНИЕ НЕИСПРАВНОСТЕЙ

Цифровой сканер не работает	
На сканер не подается питание	Проверьте питание системы; убедитесь, что аккумулятор заряжен.
Цифровой сканер отключен	Убедитесь, что используется соответствующий интерфейсный кабель.
Цифровой сканер декодирует штрихкод, но данные не передаются на главное устройство	
Интерфейс главного устройства не настроен должным образом	Выполните сканирование штрихкодов соответствующих параметров главного устройства.
Интерфейсный кабель подключен неплотно	Проверьте надежность всех кабельных соединений.
Некорректное правило ADF	Запрограммируйте корректные правила ADF.
Цифровой сканер не сопряжен с базовой станцией.	Отсканируйте штрихкод сопряжения базовой станции.

Цифровой сканер не декодирует штрихкод	
Цифровой сканер не запрограммирован для типа штрихкода	Убедитесь в том, что сканер запрограммирован на чтение требуемого типа сканируемого штрихкода.
Невозможно считать штрихкод	Проверьте целостность штрихкода; повторите попытку сканирования другого штрихкода того же типа.
Неверное расстояние между сканером и штрихкодом	Поднесите сканер ближе к штрихкоду или дальше от штрихкода.
Отсканированные данные некорректно отображаются на главном устройстве	
Интерфейс главного устройства не настроен должным образом	Выполните сканирование штрихкодов соответствующих параметров главного устройства.
Регион настроен некорректно	Выберите надлежащую схему кодировки для страны и языка.

НОРМАТИВНАЯ ИНФОРМАЦИЯ

Компания Zebra оставляет за собой право вносить изменения в любое изделие с целью повышения его надежности, расширения функциональных возможностей или улучшения конструкции.
Компания Zebra не несет ответственности, прямо или косвенно связанной с использованием любого изделия, схемы или приложения, описанного в настоящем документе. Пользователю не предоставляется ни по праву, вытекающему из патента, ни по самому патенту каких-либо лицензий, прямых, подразумеваемых, возникающих в силу конклюдентных действий патентообладателя или иным образом покрывающих или относящихся к любым комбинациям, системам, аппаратам, механизмам, материалам, методам или процессам, в которых могут использоваться изделия компании Zebra. Подразумеваемая лицензия действует только в отношении оборудования, схем и подсистем, содержащихся в изделиях компании Zebra.

Гарантия

С полным текстом гарантийного обязательства на оборудование Zebra можно ознакомиться по адресу http://www.zebra.com/warranty.

Только для Австралии.

Настоящая гарантия выдана подразделением Zebra Technologies Asia Pacific Pte. Ltd., 71 Robinson Road, #05-02/03, Singapore 068895, Singapore. Наши товары поставляются с гарантиями, не подлежащими исключению, согласно австралийскому закону о защите прав потребителей. Вы имеете право на замену или возмещение стоимости изделия в случае серьезной неисправности, а также на компенсацию любого другого обоснованно прогнозируемого ущерба или повреждения. Вы также имеете право на ремонт товаров или их замену в случае ненадлежащего качества изделия и незначительной неисправности. Ограниченная гарантия подразделения Zebra Technologies Corporation Australia дополняет любые права и возмещения, положенные вам согласно австралийскому закону о защите прав потребителей. В случае возникновения вопросов свяжитесь с Zebra Technologies Corporation по телефону +65 6858 0722. Последние обновления условий гарантии можно найти на веб-сайте http://www.zebra.com.

Информация по обслуживанию

При возникновении проблем с использованием оборудования обратитесь в службу технической или системной поддержки вашего предприятия. При возникновении неполадок оборудования специалисты этих служб обратятся в глобальный центр поддержки клиентов Zebra по адресу http://www.zebra.com/support. Последнюю версию настоящего руководства см. на веб-сайте http://www.zebra.com/support.

Утилизация электрического и электронного оборудования (WEEE)

English: For EU Customers: All products at the end of their life must be returned to Zebra for recycling. For information on how to return product, please go to: http://www.zebra.com/weee.
Bulgarish: За клиенти от ЕС: След края на полезния им живот всички продукти трябва да се връщат на Zebra за рециклиране. За информация относно връщането на продукти, моля отидете на адрес: http://www.zebra.com/weee.
Čeština: Pro zákazníky z EU: Všechny produkty je nutné po skončení jejich životnosti vrátit společnosti Zebra k recyklaci. Informace o způsobu vrácení produktů najdete na webové stránce: http://www.zebra.com/weee.
Dansk: Til kunder i EU: Alle produkter skal returneres til Zebra til recirkulering, når de er udtjent. Læs oplysningerne om returnering af produkter på: http://www.zebra.com/ weee.
Deutsch: Für Kunden innerhalb der EU: Alle Produkte müssen am Ende ihrer Lebensdauer zum Recycling an Zebra zurückgesandt werden. Informationen zur Rücksendung von Produkten finden Sie unter http://www.zebra.com/weee.
Ελληνικά: Για πελάτες στην Ε.Ε.: Όλα τα προϊόντα, στο τέλος της διάρκειας ζωής τους, πρέπει να επιστρέφονται στην Zebra για ανακύκλωση. Για περισσότερες πληροφορίες σχετικά με την επιστροφή ενός προϊόντος, επισκεφθείτε τη διεύθυνση http://www.zebra.com/weee στο Διαδίκτυο.
Eesti: EL klientidele: Kõik tooted tuleb nende eluea lõppedes tagastada taaskasutamise eesmärgil Zebra'le. Lisainformatsiooni saamiseks toote tagastamise kohta külastage palun aadressi: http://www.zebra.com/weee.
Español: Para clientes en la Unión Europea: todos los productos deberán entregarse a Zebra al final de su ciclo de vida para que sean reciclados. Si desea más información sobre cómo devolver un producto, visite: http://www.zebra.com/weee.
Français : Clients de l'Union Européenne : Tous les produits en fin de cycle de vie doivent être retournés à Zebra pour recyclage. Pour de plus amples informations sur le retour de produits, consultez : http://www.zebra.com/weee.
Italiano: per i clienti dell'UE: tutti i prodotti che sono giunti al termine del rispettivo ciclo di vita devono essere restituiti a Zebra al fine di consentirne il riciclaggio. Per informazioni sulle modalità di restituzione, visitare il seguente sito Web: http://www.zebra.com /weee.
Latviešu: ES klientiem: visi produkti pēc to kalpošanas mūža beigām ir jānogādā atpakaļ Zebra otrreizējai pārstrādei. Lai iegūtu informāciju par produktu nogādāšanu Zebra, lūdzu, skatiet: http://www.zebra.com/weee.
Lietuvių: ES vartotojams: visi gaminiai, pasibaigus jų eksploatacijos laikui, turi būti grąžinti utilizuoti į kompaniją „Zebra". Daugiau informacijos, kaip grąžinti gaminį, rasite: http://www.zebra.com/weee.
Magyar: Az EU-ban vásárlóknak: Minden történemt terméket a Zebra vállalathoz kell eljuttatni újrahasznosítás céljából. A termék visszajuttatásának módjával kapcsolatos tudnivalókért látogasson el a http://www.zebra.com/weee weboldalra.
Malti: Ghal klijenti fl-UE: Il-prodotti kollha li jkunu waslu fi-aħħar tal-ħajja ta' l-uzu tagħhom, iridu jiġu ritornati ghand Zebra ghar-riċiklaġġ. Ghal aktar tagħrif dwar kif ghandek tirritorna l-prodott, jekk joghġobok zur: http://www.zebra.com/weee.
Nederlands: Voor klanten in de EU: alle producten dienen aan het einde van hun levensduur naar Zebra te worden teruggezonden voor recycling. Raadpleeg http://www.zebra.com/weee voor meer informatie over het terugzenden van producten.
Polski: Klienci z obszaru Unii Europejskiej: Produkty wycofane z eksploatacji należy zwrócić do firmy Zebra w celu ich utylizacji. Informacje na temat zwrotu produktów znajdują się na stronie internetowej http://www.zebra.com/weee.
Português: Para clientes da UE: todos os produtos no fim de vida devem ser devolvidos à Zebra para reciclagem. Para obter informações sobre como devolver o produto, visite: http://www.zebra.com/weee.
Românesc: Pentru clienții din UE: Toate produsele, la sfârșitul ciclului de funcționare, trebuie returnate la Zebra pentru reciclare. Pentru informații despre returnarea produsului, accesați: http://www.zebra.com/weee.
Slovenčina: Pre zákazníkov z krajín EÚ: Všetky výrobky musia byť po uplynutí doby ich životnosti vrátené spoločnosti Zebra na recykláciu. Bližšie informácie o vrátení výrobkov nájdete na: http://www.zebra.com/weee.
Slovenski: Za kupce v EU: vsi izdelki se morajo po poteku življenjske dobe vrniti podjetju Zebra za recikliranje. Za informacije o vračilu izdelka obiščite: http://www.zebra.com/weee.
Suomi: Asiakkaat Euroopan unionin alueella: Kaikki tuotteet on palautettava kierrätettävälsi Zebra-yhtiöön, kun tuotetta ei enää käytetä. Lisätietoja tuotteen palauttamisesta on osoitteessa http://www.zebra.com/weee.
Svenska: För kunder inom EU: Alla produkter som uppnått sin livslängd måste returneras till Zebra för återvinning. Information om hur du returnerar produkten finns på http://www.zebra.com/weee.
Türkçe: AB Müşterileri için: Kullanım süresi dolan tüm ürünler geri dönüştürme için Zebra'ya iade edilmelidir. Ürünlerin nasıl iade edileceği hakkında bilgi için lütfen şu adresi ziyaret edin: http://www.zebra.com/weee.
Hrvatski: Za kupce u Europskoj uniji: Svi se proizvodi po isteku vijeka trajanja moraju vratiti tvrtki Zebra na recikliranje. Informacije o načinu vraćanja proizvoda potražite na web-stranici: www.zebra.com/weee.

Положение о соответствии WEEE (ТУРЦИЯ)
EEE Yönetmeliğine Uygundur

Требования RoHS (Китай)

Данная таблица была сформирована в соответствии с требованиями RoHS, применимыми в Китае.

部件名称 (Parts)	有害物质 铅 (Pb)	汞 (Hg)	镉 (Cd)	六价铬 (Cr (VI))	多溴联苯 (PBB)	多溴二苯醚 (PBDE)
金属部件 (Metal Parts)	X	O	O	O	O	O
电路模块 (Circuit Modules)	X	O	O	O	O	O
电缆及电缆组件 (Cables and Cable Assemblies)	O	O	O	O	O	O
塑料和聚合物部件 (P lastic and Polymeric Parts)	O	O	O	O	O	O
光学和光学组件 (Optics and Optical Components)	X	O	O	O	O	O
电池 (Batteries)	O	O	O	O	O	O

本表格依据SJ/T 11364 的规定编制。
O：表示该有害物质在该部件所有均质材料中的含量均在 SJ/T 11364－2014 规定的限量要求之下。
X：表示该有害物质至少在该部件的某一均质材料中的含量超出 SJ/T 11364－2014 规定的限量要求。（企业可在此处，根据实际情况对上表中打“X”的技术原因进行进一步说明。）
Данная таблица была сформирована в соответствии с требованиями RoHS, применимыми в Китае.

ZEBRA

Zebra Technologies Corporation
Lincolnshire, IL U.S.A.
http://www.zebra.com

© 2017 ZIH Corp. и/или филиалы компании. Все права защищены. ZEBRA и стилизованное изображение головы зебры являются товарными знаками ZIH Corp., зарегистрированными во многих юрисдикциях по всему миру. Все прочие товарные знаки являются собственностью соответствующих владельцев.

MN-002753-02RU, редакция A, Июнь 2017 г.

Компания Zebra оставляет за собой право вносить изменения в любое изделие с целью повышения его надежности, расширения функциональных возможностей или улучшения конструкции.
Компания Zebra не несет ответственности, прямо или косвенно связанной с использованием любого изделия, схемы или приложения, описанного в настоящем документе. Пользователю не предоставляется ни по праву, вытекающему из патента, ни по самому патенту каких-либо лицензий, прямых, подразумеваемых, возникающих в силу конклюдентных действий патентообладателя или иным образом покрывающих или относящихся к любым комбинациям, системам, аппаратам, механизмам, материалам, методам или процессам, в которых могут использоваться изделия компании Zebra. Подразумеваемая лицензия действует только в отношении оборудования, схем и подсистем, содержащихся в изделиях компании Zebra.

Гарантия

С полным текстом гарантийного обязательства на оборудование Zebra можно ознакомиться по адресу http://www.zebra.com/warranty.

Только для Австралии.

Настоящая гарантия выдана подразделением Zebra Technologies Asia Pacific Pte. Ltd., 71 Robinson Road, #05-02/03, Singapore 068895, Singapore. Наши товары поставляются с гарантиями, не подлежащими исключению, согласно австралийскому закону о защите прав потребителей. Вы имеете право на замену или возмещение стоимости изделия в случае серьезной неисправности, а также на компенсацию любого другого обоснованно прогнозируемого ущерба или повреждения. Вы также имеете право на ремонт товаров или их замену в случае ненадлежащего качества изделия и незначительной неисправности. Ограниченная гарантия подразделения Zebra Technologies Corporation Australia дополняет любые права и возмещения, положенные вам согласно австралийскому закону о защите прав потребителей. В случае возникновения вопросов свяжитесь с Zebra Technologies Corporation по телефону +65 6858 0722. Последние обновления условий гарантии можно найти на веб-сайте http://www.zebra.com.

Информация по обслуживанию

При возникновении проблем с использованием оборудования обратитесь в службу технической или системной поддержки вашего предприятия. При возникновении неполадок оборудования специалисты этих служб обратятся в глобальный центр поддержки клиентов Zebra по адресу http://www.zebra.com/support. Последнюю версию настоящего руководства см. на веб-сайте http://www.zebra.com/support.

Утилизация электрического и электронного оборудования (WEEE)

English: For EU Customers: All products at the end of their life must be returned to Zebra for recycling. For information on how to return product, please go to: http://www.zebra.com/weee.
Bulgarish: За клиенти от ЕС: След края на полезния им живот всички продукти трябва да се връщат на Zebra за рециклиране. За информация относно връщането на продукти, моля отидете на адрес: http://www.zebra.com/weee.
Čeština: Pro zákazníky z EU: Všechny produkty je nutné po skončení jejich životnosti vrátit společnosti Zebra k recyklaci. Informace o způsobu vrácení produktů najdete na webové stránce: http://www.zebra.com/weee.
Dansk: Til kunder i EU: Alle produkter skal returneres til Zebra til recirkulering, når de er udtjent. Læs oplysningerne om returnering af produkter på: http://www.zebra.com/ weee.
Deutsch: Für Kunden innerhalb der EU: Alle Produkte müssen am Ende ihrer Lebensdauer zum Recycling an Zebra zurückgesandt werden. Informationen zur Rücksendung von Produkten finden Sie unter http://www.zebra.com/weee.
Ελληνικά: Για πελάτες στην Ε.Ε.: Όλα τα προϊόντα, στο τέλος της διάρκειας ζωής τους, πρέπει να επιστρέφονται στην Zebra για ανακύκλωση. Για περισσότερες πληροφορίες σχετικά με την επιστροφή ενός προϊόντος, επισκεφθείτε τη διεύθυνση http://www.zebra.com/weee στο Διαδίκτυο.
Eesti: EL klientidele: Kõik tooted tuleb nende eluea lõppedes tagastada taaskasutamise eesmärgil Zebra'le. Lisainformatsiooni saamiseks toote tagastamise kohta külastage palun aadressi: http://www.zebra.com/weee.
Español: Para clientes en la Unión Europea: todos los productos deberán entregarse a Zebra al final de su ciclo de vida para que sean reciclados. Si desea más información sobre cómo devolver un producto, visite: http://www.zebra.com/weee.
Français : Clients de l'Union Européenne : Tous les produits en fin de cycle de vie doivent être retournés à Zebra pour recyclage. Pour de plus amples informations sur le retour de produits, consultez : http://www.zebra.com/weee.
Italiano: per i clienti dell'UE: tutti i prodotti che sono giunti al termine del rispettivo ciclo di vita devono essere restituiti a Zebra al fine di consentirne il riciclaggio. Per informazioni sulle modalità di restituzione, visitare il seguente sito Web: http://www.zebra.com /weee.
Latviešu: ES klientiem: visi produkti pēc to kalpošanas mūža beigām ir jānogādā atpakaļ Zebra otrreizējai pārstrādei. Lai iegūtu informāciju par produktu nogādāšanu Zebra, lūdzu, skatiet: http://www.zebra.com/weee.
Lietuvių: ES vartotojams: visi gaminiai, pasibaigus jų eksploatacijos laikui, turi būti grąžinti utilizuoti į kompaniją „Zebra". Daugiau informacijos, kaip grąžinti gaminį, rasite: http://www.zebra.com/weee.
Magyar: Az EU-ban vásárlóknak: Minden történemt terméket a Zebra vállalathoz kell eljuttatni újrahasznosítás céljából. A termék visszajuttatásának módjával kapcsolatos tudnivalókért látogasson el a http://www.zebra.com/weee weboldalra.
Malti: Ghal klijenti fl-UE: Il-prodotti kollha li jkunu waslu fi-aħħar tal-ħajja ta' l-uzu tagħhom, iridu jiġu ritornati ghand Zebra ghar-riċiklaġġ. Ghal aktar tagħrif dwar kif ghandek tirritorna l-prodott, jekk joghġobok zur: http://www.zebra.com/weee.
Nederlands: Voor klanten in de EU: alle producten dienen aan het einde van hun levensduur naar Zebra te worden teruggezonden voor recycling. Raadpleeg http://www.zebra.com/weee voor meer informatie over het terugzenden van producten.
Polski: Klienci z obszaru Unii Europejskiej: Produkty wycofane z eksploatacji należy zwrócić do firmy Zebra w celu ich utylizacji. Informacje na temat zwrotu produktów znajdują się na stronie internetowej http://www.zebra.com/weee.
Português: Para clientes da UE: todos os produtos no fim de vida devem ser devolvidos à Zebra para reciclagem. Para obter informações sobre como devolver o produto, visite: http://www.zebra.com/weee.
Românesc: Pentru clienții din UE: Toate produsele, la sfârșitul ciclului de funcționare, trebuie returnate la Zebra pentru reciclare. Pentru informații despre returnarea produsului, accesați: http://www.zebra.com/weee.
Slovenčina: Pre zákazníkov z krajín EÚ: Všetky výrobky musia byť po uplynutí doby ich životnosti vrátené spoločnosti Zebra na recykláciu. Bližšie informácie o vrátení výrobkov nájdete na: http://www.zebra.com/weee.
Slovenski: Za kupce v EU: vsi izdelki se morajo po poteku življenjske dobe vrniti podjetju Zebra za recikliranje. Za informacije o vračilu izdelka obiščite: http://www.zebra.com/weee.
Suomi: Asiakkaat Euroopan unionin alueella: Kaikki tuotteet on palautettava kierrätettävälsi Zebra-yhtiöön, kun tuotetta ei enää käytetä. Lisätietoja tuotteen palauttamisesta on osoitteessa http://www.zebra.com/weee.
Svenska: För kunder inom EU: Alla produkter som uppnått sin livslängd måste returneras till Zebra för återvinning. Information om hur du returnerar produkten finns på http://www.zebra.com/weee.
Türkçe: AB Müşterileri için: Kullanım süresi dolan tüm ürünler geri dönüştürme için Zebra'ya iade edilmelidir. Ürünlerin nasıl iade edileceği hakkında bilgi için lütfen şu adresi ziyaret edin: http://www.zebra.com/weee.
Hrvatski: Za kupce u Europskoj uniji: Svi se proizvodi po isteku vijeka trajanja moraju vratiti tvrtki Zebra na recikliranje. Informacije o načinu vraćanja proizvoda potražite na web-stranici: www.zebra.com/weee.

Положение о соответствии WEEE (ТУРЦИЯ)
EEE Yönetmeliğine Uygundur

Требования RoHS (Китай)

Данная таблица была сформирована в соответствии с требованиями RoHS, применимыми в Китае.

部件名称 (Parts)	有害物质 铅 (Pb)	汞 (Hg)	镉 (Cd)	六价铬 (Cr (VI))	多溴联苯 (PBB)	多溴二苯醚 (PBDE)
金属部件 (Metal Parts)	X	O	O	O	O	O
电路模块 (Circuit Modules)	X	O	O	O	O	O
电缆及电缆组件 (Cables and Cable Assemblies)	O	O	O	O	O	O
塑料和聚合物部件 (P lastic and Polymeric Parts)	O	O	O	O	O	O
光学和光学组件 (Optics and Optical Components)	X	O	O	O	O	O
电池 (Batteries)	O	O	O	O	O	O

本表格依据SJ/T 11364 的规定编制。
O：表示该有害物质在该部件所有均质材料中的含量均在 SJ/T 11364－2014 规定的限量要求之下。
X：表示该有害物质至少在该部件的某一均质材料中的含量超出 SJ/T 11364－2014 规定的限量要求。（企业可在此处，根据实际情况对上表中打“X”的技术原因进行进一步说明。）
Данная таблица была сформирована в соответствии с требованиями RoHS, применимыми в Китае.

ZEBRA

Zebra Technologies Corporation
Lincolnshire, IL U.S.A.
http://www.zebra.com

© 2017 ZIH Corp. и/или филиалы компании. Все права защищены. ZEBRA и стилизованное изображение головы зебры являются товарными знаками ZIH Corp., зарегистрированными во многих юрисдикциях по всему миру. Все прочие товарные знаки являются собственностью соответствующих владельцев.

MN-002753-02RU, редакция A, Июнь 2017 г.

Нормативная информация

Для устройств с маркировкой Symbol или Symbol Technologies Inc. и т.д., а также для устройств, произведенных на фабрике в Рейнсое или на любом другом предприятии Zebra:
Данное устройство одобрено для выпуска под товарным знаком Zebra Technologies Corporation.
Данное устройство отвечает с номеру модели: DS8178. Все устройства Zebra соответствуют нормам и стандартам, принятым в стране, где они продаются, и имеют соответствующую маркировку.
Документы, переведенные на другие языки, доступны по адресу http://www.zebra.com/support.
Любые изменения или модификации оборудования Zebra, не одобренные непосредственно компанией Zebra, могут привести к лишению права на эксплуатацию данного оборудования.

Внимание! Используйте только одобренные компанией Zebra и внесенные в списки UL аксессуары, аккумуляторы и зарядные устройства.
ЗАПРЕЩАЕТСЯ заряжать мобильные компьютеры и аксессуары, в которые попала влага. Все компоненты должны быть сухими перед подключением к внешнему источнику питания.
Заявленная максимальная рабочая температура: 50°C

Технология беспроводной связи *Bluetooth*®

Данное изделие является радиочастотного устройством с поддержкой *Bluetooth*®. Для получения дополнительной информации и просмотра перечня готовых продуктов перейдите по адресу https://www.bluetooth.org/tpg/listings.cfm.

Разрешения на использование беспроводных устройств в отдельных странах

Примечание. Данный раздел относится только к конфигурациям WW/WR/EU
На устройства наносится специальная маркировка, являющаяся предметом сертификации и означающая, что данные радиоустройства одобрены к применению в следующих странах: США, Канада, Япония, Китай, Южная Корея, Австралия и страны Европы.
Для получения подробной информации о маркировке других стран см. Декларацию о соответствии стандартам (DoC). Эта документация доступна по адресу http://www.zebra.com/doc.
Примечание. К странам Европы относятся Австрия, Бельгия, Болгария, Великобритания, Венгрия, Германия, Греция, Дания, Ирландия, Исландия, Италия, Кипр, Латвия, Литва, Лихтенштейн, Люксембург, Мальта, Нидерланды, Норвегия, Польша, Португалия, Румыния, Словакия Республика, Словения, Финляндия, Франция, Чешская Республика, Швейцария, Швеция, Эстония.

Внимание! Использование устройств, не соответствующих нормативным требованиям, является незаконным.

Меры предосторожности при использовании беспроводных устройств

Внимание! Учитывайте все предупреждения относительно использования беспроводных устройств.

Безопасность при использовании в медицинских учреждениях
Беспроводные устройства излучают электромагнитные волны в радиодиапазоне и могут негативно повлиять на работу медицинского электронного оборудования. При переоме же требовании следует отключать беспроводные устройства в больницах, поликлиниках или других учреждениях здравоохранения. Эти требования направлены на предотвращение возможных помех в работе чувствительного медицинского оборудования.

Кардиостимуляторы
Во избежание помех в работе кардиостимулятора производители рекомендуют держать ручные беспроводные устройства на расстоянии не менее 15 см от кардиостимулятора. Данные рекомендации согласуются с независимыми исследованиями и рекомендациями Wireless Technology Research.
Лицам, использующим кардиостимулятор, необходимо соблюдать следующие рекомендации.
- ВСЕГДА держите ВКЛЮЧЕННОЕ устройство на расстоянии не менее 15 см (6 дюймов) от кардиостимулятора.
- Не носите устройство в нагрудном кармане.
- Прикладывайте устройство к уху с противоположной стороны от кардиостимулятора, чтобы свести к минимуму потенциальные помехи.
- Если имеются основания предполагать наличие помех, ОТКЛЮЧИТЕ устройство.

Другие медицинские устройства
Узнайте у врача или производителя медицинского устройства, существует ли вероятность негативного воздействия беспроводного устройства на конкретное медицинское оборудование.

Указания по воздействию радиочастотного излучения

Информация по технике безопасности
- **Снижение воздействия радиочастотного излучения: правильное применение**
  Используйте устройство только в соответствии с прилагаемыми инструкциями.
- **Международные стандарты**
  Данное устройство соответствует международным стандартам, касающимся воздействия на человека электромагнитных полей радиоустройств. Информацию по международным стандартам, касающимся воздействия на человека электромагнитных полей, см. в Декларации о соответствии стандартам (DoC) Zebra по адресу http://www.zebra.com/doc.
  Дополнительную информацию о мерах безопасности по радиоизлучению от беспроводных устройств см. на веб-сайте http://responsibility.zebra.com/index.php/downloads/ в разделе **"Wireless Communications and Health"** ("Беспроводные подключения и здоровье").
- **Европа - Ручные устройства**
  Для соответствия требованиям ЕС по воздействию радиочастотного излучения данное устройство следует использовать, держа его в руке на расстоянии не менее 0 см от тела. Следует избегать других способов применения.
- **Стандарты США и Канады**
  - **Заявление о совместной работе**
    Для соответствия требованиям Федеральной комиссии по связи США (FCC) по воздействию радиочастотного излучения антенны, применяемые для данного передатчика, не должны находиться вблизи или работать совместно с любой другой антенной или передатчиком, за исключением утвержденных в этом документе.
  - **Ручные устройства**
    Настоящее устройство одобрено к применению как ручное или носимое на теле оборудование. Используйте только приспособления для крепления на ремне, чехлы, протезированные и одобренные компанией Zebra и соответствующие требованиям FCC. Следует избегать использования приспособлений для крепления на ремне, приспособлений для ношения и подобных аксессуаров производства сторонних компаний, которые могут не отвечать требованиям FCC по воздействию радиочастотного излучения на организм человека.

Внимание! В соответствии с требованиями США и Канады по воздействию радиочастотного излучения передающее устройство должно применяться на расстоянии не менее 0 см от тела человека.
Pour satisfaire aux exigences Américaines et Canadiennes d'exposition aux radio fréquences, un dispositif de transmission doit fonctionner avec une distance de séparation minimale de 0 cm ou plus de corps d'une personne.

Светодиодные устройства

Для светодиодных устройств, классифицированных согласно стандарту IEC 62471 и соответствующих классификации "группа без риска", маркировка не требуется. Тем не менее, для использования данных светодиодных стандартов и стандартам США требуется выполнение следующих положений.

Положение о соответствии для светодиодов.
Классифицируется как "ГРУППА БЕЗ РИСКА" в соответствии со стандартами IEC 62471:2006 и EN 62471:2008.
Время пульсации: непрерывно мс.

Аккумуляторы

Утилизация (Тайвань)

「廢電池請回收」

В соответствии со статьей 15 Закона об утилизации отходов Управление по охране окружающей среды (EPA) требует от производителей и фирм-импортеров сумки элементов питания наносить на аккумуляторы, используемые для продажи, в качестве подарков, а также в рекламных целях, метки об утилизации. С целью правильной утилизации аккумулятора обращайтесь в специализированные тайваньские фирмы по утилизации отходов.

Информация об аккумуляторе

Внимание! При установке аккумулятора несоответствующего типа возникает риск взрыва. Утилизируйте аккумуляторы в соответствии с инструкциями.

Используйте только аккумуляторы, одобренные компанией Zebra. Аксессуары, которые могут быть использованы для зарядки аккумуляторов, одобрены для использования со следующими моделями аккумуляторов: номер на каталогу: 82-178890-01 (3.6 В пост. тока, 3200 мА·ч)
Одобренные компанией Zebra аккумуляторы разработаны и изготовлены в соответствии с самыми высокими отраслевыми стандартами.
Однако существуют ограничения по срокам эксплуатации и хранения аккумуляторов. На срок эксплуатации аккумулятора влияют многочисленные факторы, например высокие или низкие температуры, суровые эксплуатационные условия или сильные удары.
При хранении аккумулятора более шести месяцев может произойти необратимое ухудшение общего качества аккумулятора. Храните аккумуляторы в полузаряженном состоянии в сухом прохладном месте для предотвращения потери емкости, коррозии металлических элементов и утечки электролита. Если аккумуляторы хранятся в течение одного года или больше, необходимо проверить уровень заряда не реже одного раза в год и заряжать их до половины уровня полного заряда. При обнаружении заметного сокращения времени работы устройства замените аккумулятор.
Стандартный гарантийный срок для всех аккумуляторов Zebra составляет 30 дней независимо от того, был ли аккумулятор приобретен отдельно или поставлен вместе с мобильным компьютером или сканером штрихкодов. Для получения дополнительной информации об аккумуляторах Zebra перейдите по адресу: http://www.zebra.com/batterybasics.

Требования Федеральной комиссии по связи США (FCC) по радиочастотным помехам

FC Проверено на соответствие стандартам FCC ДЛЯ ДОМАШНЕГО ИЛИ ОФИСНОГО ИСПОЛЬЗОВАНИЯ

Примечание. Данное оборудование проверено и признано соответствующим требованиям, предъявляемым к цифровым устройствам класса B, согласно Части 15 Правил FCC. Данные ограничения предназначены для обеспечения надлежащей защиты от вредных помех при установке в жилых зонах.
Данное изделие генерирует, использует и может излучать электромагнитные волны в радиодиапазоне, и, если оно установлено и используется с отклонением от требований инструкций, может стать источником вредных помех для радиосвязи. Однако отсутствие помех в каждой конкретной установке не гарантируется. Если оборудование вызывает помехи теле- и радиоприема, наличие которых определяется путем включения и выключения оборудования, пользователь может попытаться уменьшить влияние помех, выполнив следующие действия.
- Изменить направление или местоположение принимающей антенны.
- Увеличить расстояние между оборудованием и приемником.
- Подключить оборудование к электросети, контур которой отличается от контура подключения приемника.
- Обратиться за помощью к дилеру или опытному техническому специалисту по радио и телевидению.

Радиопередатчики (часть 15)
Данное устройство соответствует требованиям части 15 Правил FCC. Работа устройства регламентируется следующим двум условиям:
(1) устройство не должно создавать вредных помех и
(2) устройство должно выдерживать любые внешние помехи, в том числе такие, которые могут привести к неправильной работе устройства.
Использование WLAN диапазона 5 ГГц в США имеет следующие ограничения:

Требования в отношении радиочастотных помех в Канаде

CAN ICES-3 (B)/NMB-2(B)

Радиопередатчики
Данное устройство соответствует стандарту освобождения от лицензирования RSS Министерства промышленности Канады. Работа устройства регламентируется следующим двум условиям:
(1) устройство не должно создавать вредных помех и
(2) устройство должно выдерживать любые помехи, в том числе такие, которые могут привести к неправильной работе устройства.
Cet appareil est conforme exempts de licence le flux RSS de Industrie Canada. Son fonctionnement est soumis aux deux conditions suivantes:
(1) le dispositif ne peut causer des interferences; et
(2) cet appareil doit accepter tout interference, y compris les interferences qui peuvent causer un mauvais fonctionnement de l'appareil.

Маркировка и Европейское экономическое пространство (ЕЭП)

Положение о соответствии стандартам

Zebra настоящим заявляет, что данное радиооборудование соответствует требованиям директив 2011/65/ЕС и 1999/5/ЕС или 2014/53/ЕС (с 13 июня 2017 г. директива 1999/5/ЕС будет заменщена директивой 2014/53/ЕС). С полным текстом декларации о соответствии стандартам ЕС можно ознакомиться по адресу http://www.zebra.com/doc.

Другие страны

Добровольный контрольный совет по помехам (VCCI) (Япония)
Информационное оборудование класса B

この装置は、情報処理装置等電波障害自主制御協議会（ＶＣＣＩ）の基準に基づくクラスＢ情報技術装置です。この装置は、家庭環境で使用することを目的としていますが、この装置がラジオやテレビジョン受信機に近接して使用されると、受信障害を引き起こすことがあります。取扱説明書に従って正しい取り扱いをしてください。

Предупреждающее сообщение для информационного оборудования класса B (Корея)

기 종 별	사 용 자 안 내 문
B급 기기 (가정용 방송통신기기)	이 기기는 가정용(B급)으로 전자파적합등록을 한 기기로서 주로 가정에서 사용하는 것을 목적으로 하며, 모든 지역에서 사용할 수 있습니다.

Бразилия (НЕЖЕЛАТЕЛЬНЫЕ ИЗЛУЧЕНИЯ — ВСЕ ПРОДУКТЫ)

Нормативные заявления для устройства DS8178 (БРАЗИЛИЯ)
Для получения дополнительной информации посетите веб-сайт www.an